1380 Beverage Drive, Suite W
Stone Mountain, GA 30083
1-800-426-6256 | 678-892-2323

Acabadora de esquinas

Guía de operación y mantenimiento

Mejores – Más rápidas – Todas las veces

Modelos: 40TT & 45TT

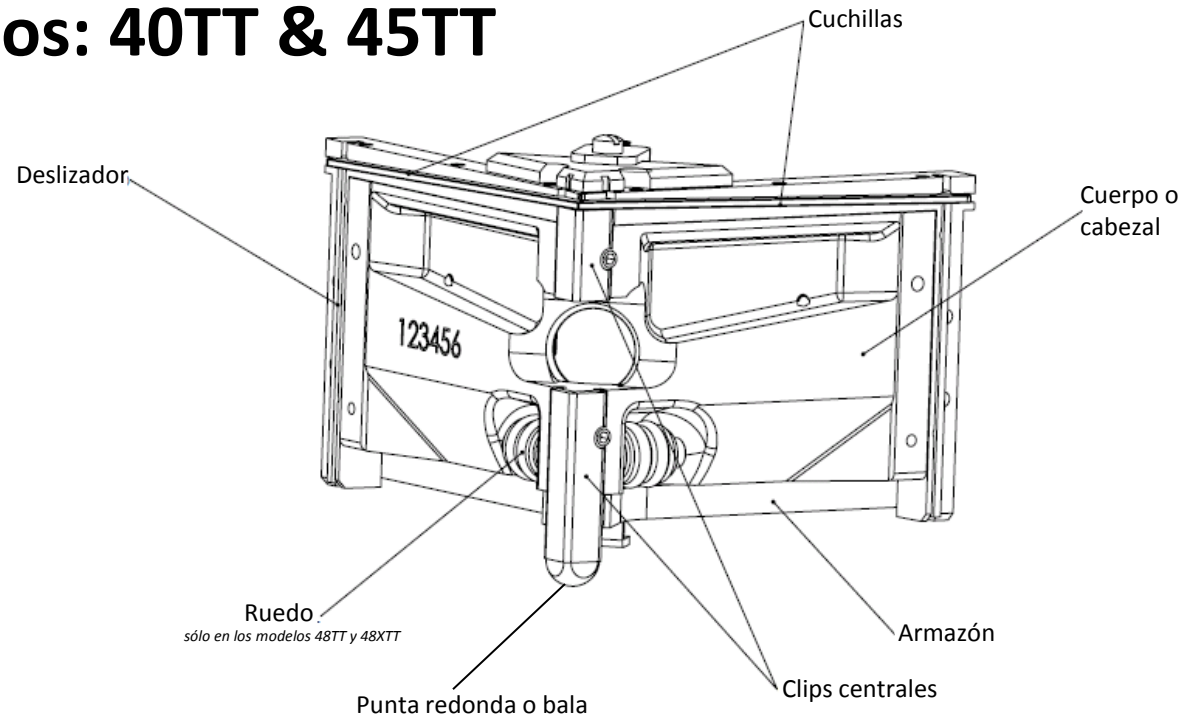

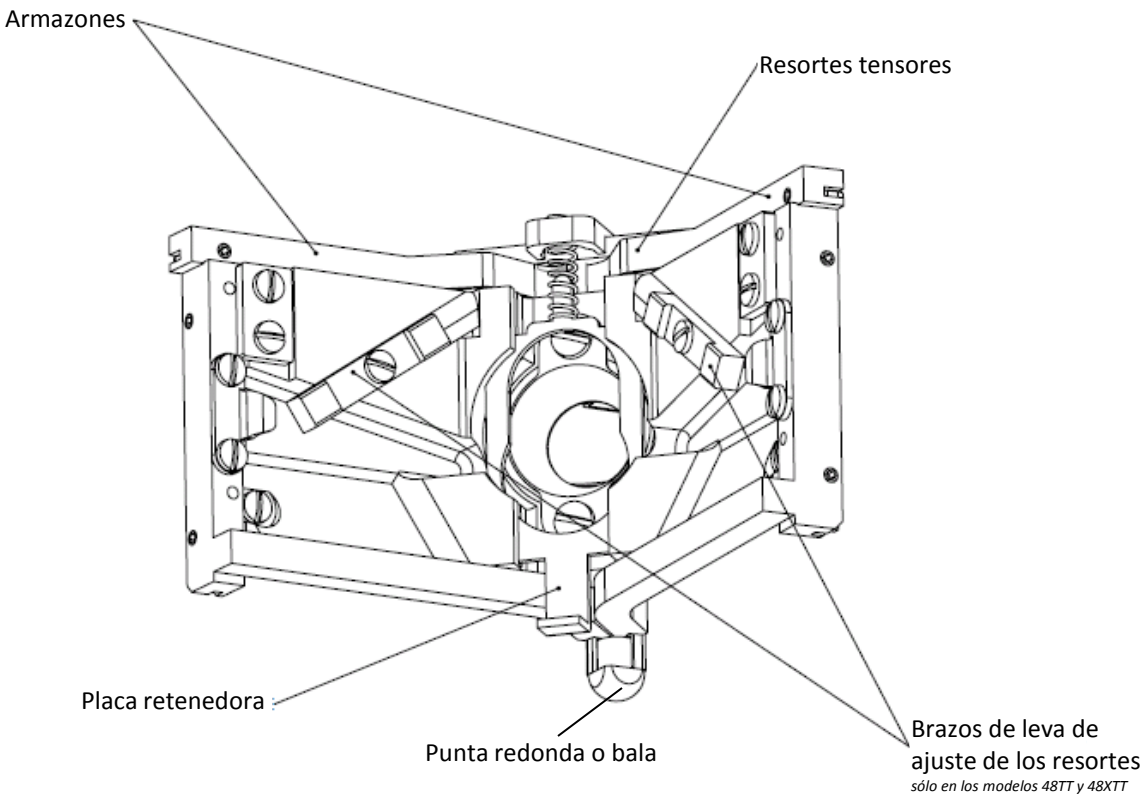

© 2012 TapeTech Tool Co. All Rights Reserved

1380 Beverage Drive, Suite W
Stone Mountain, GA 30083
1-800-426-6256 | 678-892-2323

Acabadora de esquinas

Guía de operación y mantenimiento

Mejores – Más rápidas – Todas las veces

Modelos: 40TT & 45TT

Operación

Las acabadoras de esquinas de 50 y 75 mm (modelos 40TT y 45TT) están diseñadas para limpiar y dejar lisos ambos lados de una esquina interna en una pasada.

Se utilizan para seguir el rodillo de esquinas y retirar el exceso de compuesto que se deja al incrustar la cinta en la esquina. La acción de resorte compensa en el caso de esquinas que tengan ligeramente más o menos de 90 grados y el diseño de la cuchilla produce esquinas internas y perfectamente alisadas.

Cuando utilice la acabadora de esquinas para limpiar esquinas internas después del rodillo de esquinas, acople a presión la acabadora de esquinas sobre el mango con extremo de bola (modelo HF o HFRE) y utilícela como un arado, con el extremo de la punta avanzando en primer lugar. Trabaje desde la parte inferior hasta la parte superior de los ángulos verticales y desde un extremo al otro en los ángulos de techo. Detalle las intersecciones de las esquinas de pared y de techo con una cuchilla para panel de yeso.

Después de que la capa de cinta se haya secado, la acabadora de esquinas se utiliza en combinación con el aplicador de esquinas (modelo 35TT o 50TT) o el MudRunner® para aplicar la capa de acabado sobre las esquinas internas.

Acople a presión la acabadora de esquinas sobre el aplicador de esquinas o el MudRunner® y llene el aplicador con compuesto para uniones. Con el extremo que tiene la punta redonda de la acabadora de esquinas avanzando en primer lugar, comience en la parte inferior de la esquina vertical y aplique presión al aplicador de esquinas o gire el agarre del MudRunner® para iniciar el flujo de compuesto, a la vez que mueve la herramienta a lo largo de la esquina. Aproximadamente a 1 m del piso, reduzca la presión sobre el aplicador de esquinas y haga un barrido con él alejándose de la esquina. Luego, comenzando en la parte superior de la esquina, jale la herramienta hacia abajo por la esquina y reduzca la presión cuando llegue al compuesto dejado en la pasada anterior. Ahora, realice un barrido con el aplicador de esquinas y la acabadora de esquinas alejándose de la esquina. Las esquinas de techo se acaban utilizando los mismos métodos.

Mantenimiento

Limpie la unidad completamente después de cada uso, con un cepillo y agua (o una manguera de agua) para retirar todo el compuesto para uniones de la herramienta. Luego, después de que la herramienta esté limpia, engrásela ligeramente con aceite Ames® Bazooka® o cualquier aceite ligero para máquinas.

© 2012 TapeTech Tool Co. All Rights Reserved